Caractéristiques fonctionnelles

- Pour 2,4 et 6 traites.
- Sonde de température d'accès facile, pour le remplacement.
- Trou d'accès dont l'étanchéité est assurée sans utilisation de bride en plastique.
- Disque tournant de pulvérisation, pour le lavage de l'intérieure du tank à lait.

Plus

Possibilité d'ajouter:

- Dispositif de jaugeage électronique, à compteur inoxydable de précision supérieure +/- 0,5%.
- Système de pesage automatique, placé aux pieds du tank à lait (dispositif de pesage de précision supérieure (±0,1%), doté d'écran LCD indépendant, à 4, 6 ou 8 cellules de charge).
- Vanne autonettoyante.
- Cycle de désinfection.
- Connexion avec système d'enregistrement de données.
- Évaporateurs préinstallés en vue de la conversion future du tank à lait de 4 à 2 traites.
- Groupes frigorifiques destinés aux climats particulièrement chauds (Tropical +43° C).
- Choix de divers filetages de vanne inoxydable, DN, SMS, IDF, TRICLAMP.

Tanks à lait de type fermé

Refroidissement correct

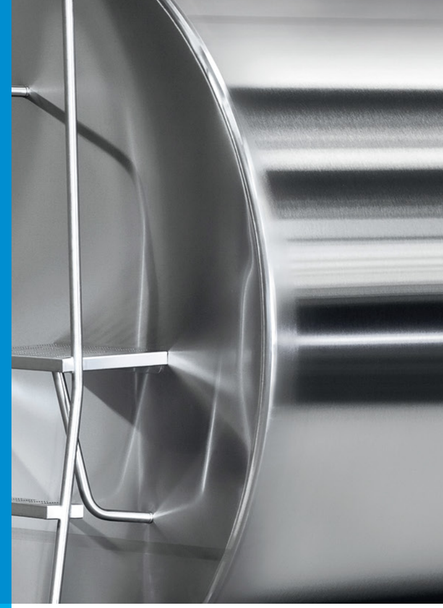

Systèmes de refroidissement et de lavage

STANDARD
Version simple de système de lavage automatique (API)

Le système vérifie les fonctions de refroidissement et d'agitation avec lavage complet en cinq étapes: prélavage à l'eau froide, prélavage à l'eau chaude, lavage principal à l'eau chaude, rinçage à l'eau chaude, rinçage à l'eau froide, avec option manuelle refroidissement/lavage et opération conviviale.

Comprend:

- Pompes péristaltiques indépendantes pour le détergent et l'acide.
- Vanne d'évacuation de 50 mm de diamètre.
- Thermomètre – thermostat électronique à programme intégré d'agitation, de Dixell.
- Électrovalves indépendantes (¾) d'alimentation en eau chaude et froide.
- Opération automatique par commande électronique (API) de Schneider, aux paramètres entièrement réglables et possibilité de mise à jour du logiciel.
- Pompe de lavage puissante Sirem, assurant un débit continu et la pression de pulvérisation adéquate.
- Pales tournantes spéciales pour la diffusion de l'eau durant le lavage.

CONTROL
Version complète de système de lavage automatique (API)

Tous les paramètres concernant le refroidissement adéquat, l'agitation et le lavage ainsi que tous les renseignements nécessaires concernant l'état opérationnel du tank à lait sont gérés via une commande logique programmable (API). Le panneau de commande particulièrement convivial est placé en avant de chaque tank à lait, dans un boitier en acier inoxydable (AISI 304).

En plus, le système dispose de:

- Système complet de 14 alarmes.
- Thermomètre électronique (commande de réserve) et thermostat de refroidissement et d'agitation de la maison Dixell, étanchéité IP 65.
- Écran numérique LCD à rétro-éclairage et étanche (IP65).
- Alarme sonore en cas de problème.
- Possibilité optionnelle d'ajouter un élément de chauffage rapide, en acier inoxydable, à résistance électrique triphasée.

3e km route provinciale Lagada - Kolchiko
572 00 Lagadas, Thessalonica Grèce

T/F +30 23940 20400
E sales@milkplan.com

www.milkplan.com

REFROIDISSEMENT DU LAIT

Milkplan®
FARMING TECHNOLOGIES

MP Powertank

Les tanks à lait en acier inoxydable MP Powertank sont des réservoirs horizontaux, proposés en deux types (rond et elliptique), dotés d'un trou d'accès et de deux options de systèmes automatiques de commande du refroidissement et du lavage. Ils sont construits conformément aux spécifications de qualité les plus strictes, selon les normes européennes et américaines.

MPP Round (Rond)

Capacités de 1 000 à 14 000 l. Pour 2, 4 et 6 traites.

Type de réservoir	Pieds	A	B	C	H	F	H1	L	G	Hf	Hm	HL
MPP 1000	4	422,5	845	600	1989	1060	1024	1690	1299	235/285	310	730
MPP 1500	4	300	950	750	2256	1350	1291	1550	1566	235/285	310	730
MPP 2000	4	507,5	1010	750	2256	1350	1291	2025	1566	235/285	310	730
MPP 2500	4	450	1450	750	2256	1350	1291	2350	1566	235/285	310	730
MPP 3000	4	725	1450	750	2256	1350	1291	2900	1566	235/285	330	730
MPP 3500	4	725	1950	750	2256	1350	1291	3400	1566	235/285	330	730
MPP 4000	4	592,5	1185	900	2668	1680	1603	2370	1878	235/285	330	830
MPP 5000	4	725	1450	900	2668	1680	1603	2900	1878	235/285	330	830
MPP 6000	6	200	1550	900	2668	1680	1603	3500	1878	235/285	330	830
MPP 8000	8	175	997	1090	2997	1990	1882	3341	2207	285/335	330	830
MPP 10000	8	175	1270	1090	2997	1990	1882	4160	2207	285/335	330	830
MPP 12000	8	200	1160	1300	3216	2230	2101	3880	2466	285/365	330	830
MPP 14000	8	175	1350	1300	3216	2230	2101	4400	2466	285/365	330	830

MPP Oval (Elliptique)

Capacités de 10 000 à 20 000 l. Pour 2, 4 et 6 traites.
Pour le refroidissement accéléré de grandes quantités de lait.
Solution idéale pour les locaux à hauteur limitée.

Type de réservoir	Pieds	A	B	C	H	F	H1	L	G	Hf	Hm	HL
MPPO 10000	8	175	1533	1150	2053	1593	1670	4970	1830	235/340	330	830
MPPO 12000	8	175	1360	1445	2300	1765	1900	4450	2050	285/380	330	830
MPPO 14000	10	175	1160	1445	2300	1765	1900	5000	2050	285/390	330	830
MPPO 16000	10	175	1345	1445	2300	1765	1900	5750	2050	285/405	330	830
MPPO 18000	12	175	1215	1445	2300	1765	1900	6450	2050	285/410	330	830
MPPO 20000	12	175	1370	1445	2300	1765	1900	7220	2050	285/435	330	830

Caractéristiques techniques
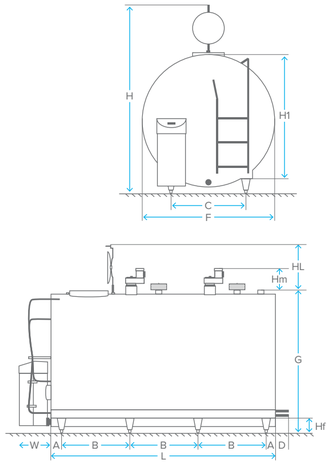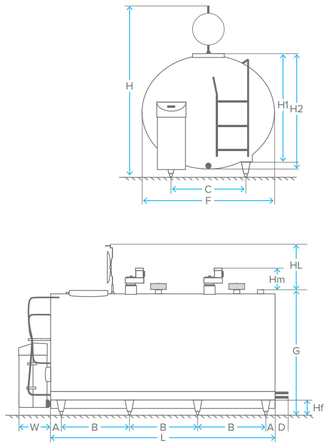
- Moteur d'agitation de la société française Sirem, 21-25 tours/minute.
- Groupes frigorifiques à compresseurs Tecumseh, Maneurop et Copeland.
- Isolation thermique de type spécial, en mousse de polyuréthane écologique haute densité bi-composant, respectueuse de l'environnement.
- Intégralement en acier inoxydable antimagnétique (DIN 1.4301, AISI 304), avec traitement spécial de la finition.
- Évaporateur spécialement conçu pour le refroidissement plus efficace du lait et soudure au laser. La conception de l'évaporateur est telle qu'elle exclut le congélation du lait, même lorsque les quantités sont minimes.
- Dispositif intégré de commande automatique du lavage (deux options) STANDARD ou CONTROL.
- Égalisateur de pression externe, inoxydable.
- Pieds réglables inoxydables.