Δεξαμενές ψύξης ανοιχτού τύπου

Σωστή ψύξη

ΨΥΞΗ ΓΑΛΑΚΤΟΣ

Milkplan®
FARMING TECHNOLOGIES

MP Vertitank

Ανοξείδωτες δεξαμενές ψύξης, ανοιχτού τύπου, για γρήγορη και σταθερή ψύξη του γάλακτος. Κατασκευασμένες σύμφωνα με τα αυστηρότερα ευρωπαϊκά και τα αμερικανικά πρότυπα, για 2 και 4 αρμέγματα.
Η σειρά MP Vertitank με χωρητικότητες από 50lt μέχρι 2.500lt, καλύπτει τις ανάγκες κάθε γαλακτοπαραγωγικής, κτηνοτροφικής μονάδας ή τυροκομείου.

Τεχνικά χαρακτηριστικά

- Κάθετου τύπου, κυλινδρική δεξαμενή, με λεία εσωτερικά τοιχώματα, στρογγυλεμένες γωνίες, άριστα γυαλισμένες συγκολλήσεις και ρυθμιζόμενα πόδια.
- Ανοξείδωτος αντιμαγνητικός χάλυβας 18/10, DIN 1.4301 (AISI 304), τόσο για το εξωτερικό όσο και για το εσωτερικό δοχείο.
- Μοτέρ ανάδευσης της γαλλικής εταιρείας Sirem, 30 στροφών/λεπτό με βαρυτικό διακόπτη λειτουργίας.
- Μονάδες ψύξης Tecumseh, Maneurop, Copeland και Embraco.
- Θερμομόνωση με ειδικού τύπου, οικολογικό και υψηλής πυκνότητας αφρό πολυουρεθάνης, πάχους 45mm περιμετρικά και 100mm στην κάτω πλευρά.
- Εξατμιστής με ειδικό σχεδιασμό για αποτελεσματικότερη ψύξη του γάλακτος, ιδιαιτέρως υψηλής αντοχής, λόγω της συγκόλλησής του με τεχνολογία laser.
- Ανοξείδωτο διάτρητο κάλυμμα, με περσίδες προστασίας των ψυκτικών μηχανών.

Λειτουργικά χαρακτηριστικά

- Ηλεκτρονικό θερμόμετρο και θερμοστάτης ψύξης και ανάδευσης του οίκου Dixell με επίπεδο στεγανότητας IP 65 .
- Για 2 και 4 αρμέγματα.
- Στιβαρό καπάκι χωρίς βίδες, με ανοξείδωτα ελατήρια για το εύκολο άνοιγμα και κλείσιμο της δεξαμενής.
- Μονοκόμματος αναδευτήρας χωρίς ενώσεις.

Plus

Δυνατότητα να τοποθετηθούν επιπλέον:

- Επιτηρητής τάσης (ενδείκνυται η εγκατάστασή του σε περιοχές με συνεχείς αυξομειώσεις τάσης).
- Ζυγιστικό σύστημα υψηλής ακρίβειας (±0,1%), με ανεξάρτητη LCD οθόνη με 4 ή 6 δυναμοκυψέλες.
- Ψυκτικές μονάδες για ιδιαίτερα θερμά κλίματα (Tropical +43 ºC).
- Επιλογές από διαφορετικά σπειρώματα ανοξείδωτης βάνας, DN, SMS, IDF, TRICLAMP.

MPV50 - MPV300

Οι δεξαμενές από 50lt ως 300lt είναι κατάλληλες κυρίως για κτηνοτροφικές μονάδες αιγοπροβάτων και εξυπηρετούν τη συλλογή γάλακτος 2 ή 4 αρμεγμάτων.

Τύπος Δεξαμενής	A	A1	A2	B	B1	B2	H	h1	h2	h3
MPV 50 (2)	560	280	365	520	280	365	1350	1050	820	440
MPV 100 (2)	780	330	400	680	410	500	1660	1190	980	420
MPV 200 (2 & 4)	1030	530	610	890	530	610	1520	1220	990	420
MPV 300 (2 & 4)	1130	530	620	990	530	610	1700	1250	1030	420

Οι αριθμοί στις παρενθέσεις αφορούν αριθμό αρμεγμάτων

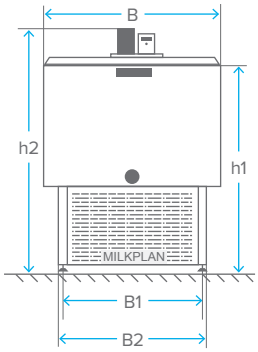

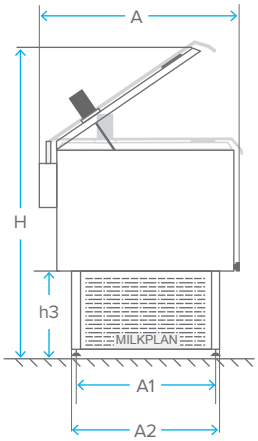

MPV400 - MPV2500

Οι δεξαμενές από 400lt ως 2.500lt εξυπηρετούν μικρά αρμεκτήρια αγελάδων και μεγάλα αρμεκτήρια αιγοπροβάτων.

Τύπος Δεξαμενής	A	A1	A2	B	B1	H	h1	h2	h3	h4	H (με χερούλι)
MPV 400 (2)	1670	950	-	1090	670	1445	1050	830	685	180	1555
MPV 400 (4)	1830	1250	-	1090	670	1555	1050	830	685	180	1555
MPV 500 (2)	1620	950	-	1090	670	1620	1190	965	685	180	1705
MPV 500 (4)	1830	1380	-	1090	670	1705	1190	965	685	180	1705
MPV 650 (2 & 4)	1600	950	-	1090	670	1765	1345	1120	685	180	1830
MPV 800 (2)	2140	1630	-	1290	925	1740	1265	1040	685	192	1985
MPV 800 (4)	1770	1310	-	1290	925	1910	1265	1040	685	192	1985
MPV 1000 (2 & 4)	2350	1320	450	1495	910	1975	1250	1010	840	192	1975
MPV 1250 (2 & 4)	2320	1320	450	1495	940	2090	1495	1150	840	192	2050
MPV 1500 (2 & 4)	2320	1560	590	1495	1140	2200	1645	1300	818	192	2250
MPV 2000 (2 & 4)	2320	1490	680	1840	1130	2200	1510	1200	880	192	2260
MPV 2500 (4)	2320	1490	680	1840	1130	2390	1700	1390	1070	192	2450

Οι αριθμοί στις παρενθέσεις αφορούν αριθμό αρμεγμάτων

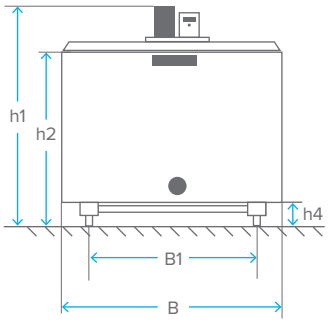

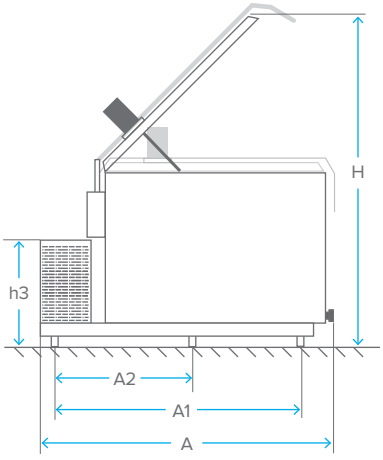

09109102301

3ο χλμ. Επαρχιακής οδού Λαγκαδά - Κολχικού
572 00 Λαγκαδάς, Θεσσαλονίκη

T/F 23940 20400
E sales@milkplan.com

www.milkplan.com